SYSTEM 52

LÜFTUNGSROHRE

OVALROHR AUS ANTIBAKTERIELLEM UND ANTISTATISCHEM MATERIAL **BLAUFAST OK 52/50 01**

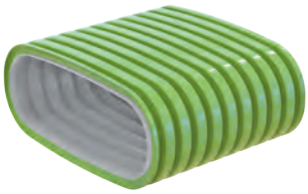

OVALROHR AUS ANTISTATISCHEM MATERIAL **BLAUFAST OK 52/50 02**

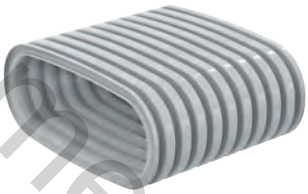

- Aus Polyethylen hoher Dichte (HDPE) hergestellt
- Maximale Förderleistung: 30 m³/h
- Betriebstemperatur: -20 bis +60 °C
- Die glatte Innenfläche sorgt für niedrigen Luftwiderstand und einfache Reinigung.

Luftgeschwindigkeit durch den Querschnitt, m/s	2	2,5	3
1 Rohr – Förderleistung, m³/h	28	35	42
2 Rohre – Förderleistung, m³/h	56	70	84

Rohrlänge, m	Rohrwiderstand, Pa		
2	4,4	6,8	9,8
4	8,7	13,6	19,6
6	13,1	20,4	29,4
8	17,4	27,2	39,2
10	21,8	34,0	49,0
12	26,1	40,8	58,8
14	30,5	47,6	68,6
16	34,8	54,4	78,4
18	39,2	61,3	88,2

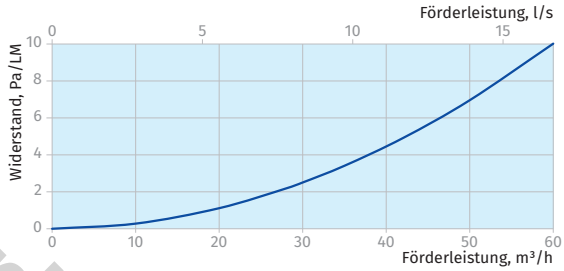

Abmessungen, mm	H	L, m	W
BlauFast OK 52/50 01	52	50	117
BlauFast OK 52/50 02	52	50	117

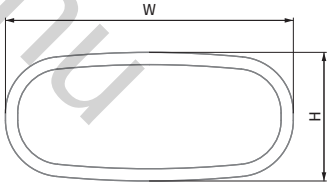

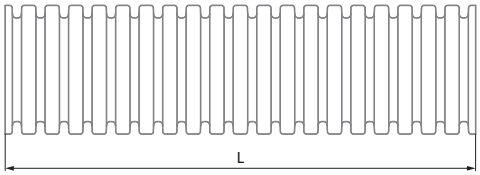

Produktname	Artikelnummer
BlauFast OK 52/50 01	8084386
BlauFast OK 52/50 02	8084393

mepokerkft.hu

VERTEILERKÄSTEN

KUNSTSTOFF-VERTEILERKASTEN **BLAUFAST SO 125/52x6 61P**

Für Zu- und Abluftsysteme in Wohngebäuden. Zur Verteilung der Luft von der Lüftungsanlage zu den Luftleitungen.

Förderleistung, m³/h	Anzahl der Anschlussrohre	Zuluft Druckabfall, Pa	Abluft Druckabfall, Pa
30	1	9,6	10,7
60	2	11,5	12,8
90	3	13,8	15,4
120	4	16,5	18,5
150	5	19,8	22,2
180	6	23,8	26,6

Abmessungen, mm	∅ D1	L	W
BlauFast SO 125/52x6 61P	130	640	295

- Anschlussabmessungen: 117×52 mm
- Die Fixierung der Lüftungsrohre erfolgt mit den mitgelieferten Verschlussringen **BlauFast S**.
- Der Dichtring **BlauFast OL 52** (als Sonderzubehör verfügbar) wird für eine Dichtheit der Klasse C verwendet.
- Aus Polypropylen (PP) mit thermoplastischem Elastomer (SEBS) hergestellt
- Betriebstemperatur: -20 bis +60 °C

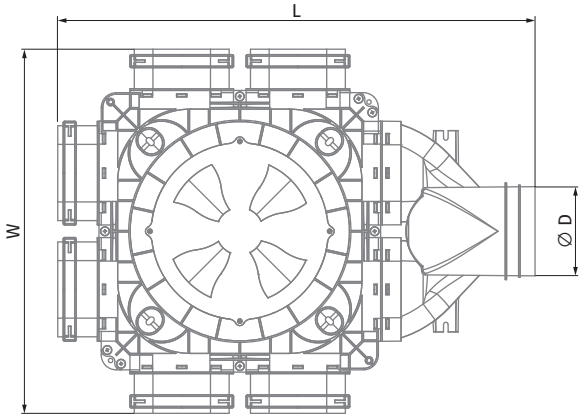

Produktname	Artikelnummer
BlauFast SO 125/52x6 61P	8088025

mepokft.hu

KUNSTSTOFF-VERTEILERKASTEN
BLAUFAST SO 125/52x8 60P
BLAUFAST SO 150/52x8 60P
BLAUFAST SO 160/52x8 60P
BLAUFAST SO 200/52x8 60P

Für Zu- und Abluftsysteme in Wohngebäuden.
Zur Verteilung der Luft von der Lüftungsanlage zu den Luftleitungen.

- Anschlussabmessungen: 117×52 mm
- Die Fixierung der Lüftungsrohre erfolgt mit den mitgelieferten Verschlussringen **BlauFast S**.
- Der Dichtring **BlauFast OL 52** (als Sonderzubehör verfügbar) wird für eine Dichtheit der Klasse C verwendet.
- Aus Polypropylen (PP) mit thermoplastischem Elastomer (SEBS) hergestellt
- Betriebstemperatur: -20 bis +60 °C

Abmessungen, mm	∅ D	H	L
BlauFast SO 125/52x8 60P	124	121	488
BlauFast SO 150/52x8 60P	149	121	488
BlauFast SO 160/52x8 60P	159	121	488
BlauFast SO 200/52x8 60P	199	121	488

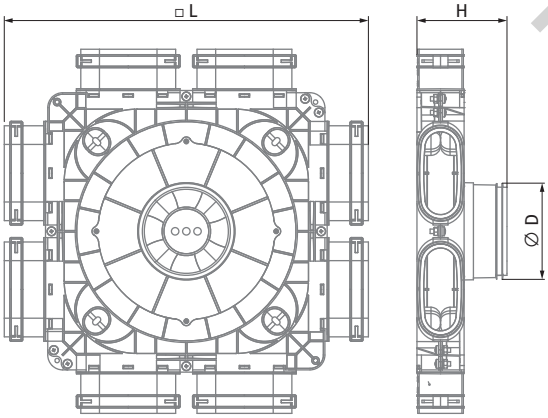

BlauFast SO 125/52x8 60P

Förderleistung, m³/h	Anzahl der Anschlussrohre	Zuluft Druckabfall, Pa	Abluft Druckabfall, Pa
30	1	4,3	4,8
60	2	5,3	5,8
90	3	7,0	7,6
120	4	9,2	10,2
150	5	12,2	13,4
180	6	15,8	17,4
210	7	20,1	22,1
240	8	25,0	27,5

BlauFast SO 150/52x8 60P

Förderleistung, m³/h	Anzahl der Anschlussrohre	Zuluft Druckabfall, Pa	Abluft Druckabfall, Pa
30	1	4,2	4,6
60	2	4,8	5,3
90	3	5,9	6,5
120	4	7,3	8,1
150	5	9,2	10,1
180	6	11,5	12,6
210	7	14,2	15,6
240	8	17,3	19,0

BlauFast SO 160/52x8 60P

Förderleistung, m³/h	Anzahl der Anschlussrohre	Zuluft Druckabfall, Pa	Abluft Druckabfall, Pa
30	1	4,2	4,6
60	2	4,8	5,3
90	3	5,9	6,5
120	4	7,3	8,1
150	5	9,2	10,1
180	6	11,5	12,6
210	7	14,2	15,6
240	8	17,3	19,0

BlauFast SO 200/52x8 60P

Förderleistung, m³/h	Anzahl der Anschlussrohre	Zuluft Druckabfall, Pa	Abluft Druckabfall, Pa
30	1	4,1	4,6
60	2	4,6	5,1
90	3	5,3	5,9
120	4	6,4	7,0
150	5	7,7	8,5
180	6	9,3	10,3
210	7	11,3	12,4
240	8	13,5	14,8

Produktname	Artikelnummer
BlauFast SO 125/52x8 60P	8084478
BlauFast SO 150/52x8 60P	8086151
BlauFast SO 160/52x8 60P	8084485
BlauFast SO 200/52x8 60P	8088032

mepookft.hu

VENTILADAPTER

KUNSTSTOFF-VENTILADAPTER **BLAUFAST OPZ 125/52x2**

Für Zu- und Abluftsysteme in Wohngebäuden.
Für Montage in abgehängten Decken.
Anschluss des Lüftungsgitters an 117×52-Rohre.

- Anschlussabmessungen: 117×52 und ∅ 125 mm
- Die Fixierung der Lüftungsrohre erfolgt mit den mitgelieferten Verschlussringen **BlauFast S**.
- Der Dichtring **BlauFast OL 52** (als Sonderzubehör verfügbar) wird für eine Dichtheit der Klasse C verwendet.
- Aus Polypropylen (PP) mit thermoplastischem Elastomer (SEBS) hergestellt
- Betriebstemperatur: -20 bis +60 °C

Förderleistung, m³/h	Anzahl der Anschlussrohre	Zuluft Druckabfall, Pa	Abluft Druckabfall, Pa
30	1	5,0	5,2
60	2	5,1	5,6

Abmessungen, mm	∅ d (innen)	H	L	W
BlauFast OPZ 125/52x2	127	163	240	320

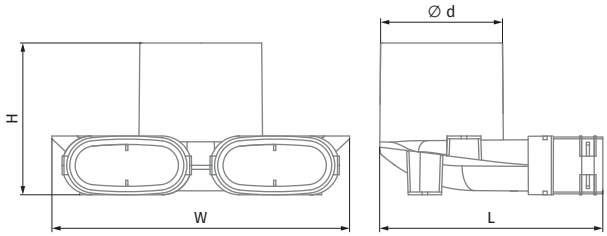

Produktname	Artikelnummer
BlauFast OPZ 125/52x2	8084461

KUNSTSTOFF-VENTILADAPTER FÜR DEN BODEN **BLAUFAST OPF 300x100/52x2**

Für Zu- und Abluftsysteme in Wohngebäuden.
Zur Bodenmontage und Anschluss eines Bodenbelüftungsgitters an BlauFast Rohre.

- Anschlussabmessungen: 117×52 und ∅ 125 mm
- Fixierung der Lüftungsrohre erfolgt mit dem mitgelieferten Verschlussringen **BlauFast S**.
- Der Dichtring (als Sonderzubehör verfügbar) wird für eine Dichtheit der Klasse C verwendet.
- Der Kasten ist aus Metall gefertigt und mit Polypropylenstutzen versehen.

Förderleistung, m³/h	Anzahl der Anschlussrohre	Zuluft Druckabfall, Pa	Abluft Druckabfall, Pa
45	1	6,7	5,1
90	2	7,5	6,3

Abmessungen, mm	H	L	W
BlauFast OPF 300x100/52x2	250	374	197

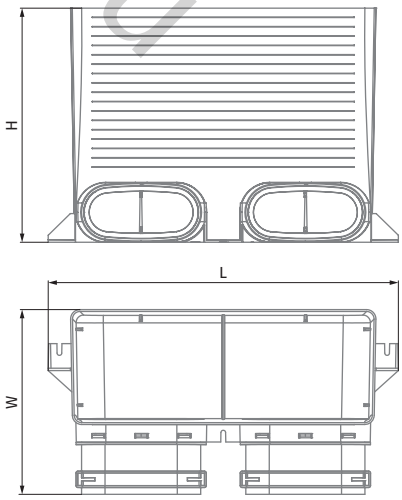

Produktname	Artikelnummer
BlauFast OPF 300x100/52x2	8088070

mepokerlift.hu

VERBINDUNGS- UND BEFESTIGUNGSELEMENTE

OVALER BLINDDECKEL FÜR ROHRE **BLAUFAST OKP 52/60**

Zum Abdichten der Enden von 117×52 Rohren und Verhindern von Schmutzeintrag in das Rohr während der Bau- und Montagearbeiten.

- Aus Polypropylen (PP) mit thermoplastischem Elastomer (SEBS) hergestellt
- Betriebstemperatur: -20 bis +60 °C

Abmessungen, mm	H	H1	L	W	W1
BlauFast OKP 52/60	52	64	63	117	134

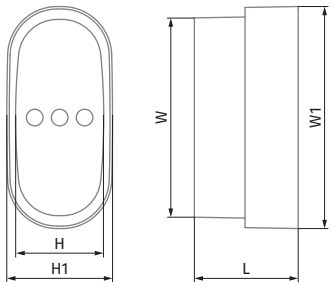

Produktname	Artikelnummer
BlauFast OKP 52/60	8084409

OVALER BLINDDECKEL FÜR FLANSCHE **BLAUFAST OFP 52**

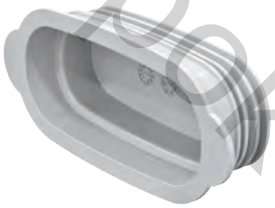

Zum Verschließen offener Flansche an den Verteilerkästen.

- Aus Polypropylen (PP) mit thermoplastischem Elastomer (SEBS) hergestellt
- Betriebstemperatur: -20 bis +60 °C

Abmessungen, mm	H	L	W
BlauFast OFP 52	53	35	118

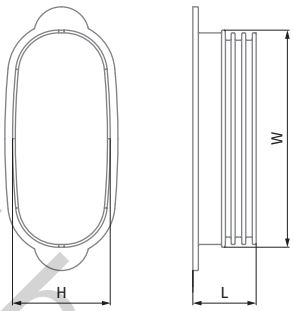

Produktname	Artikelnummer
BlauFast OFP 52	8084416

OVALER VERBINDUNGSRING **BLAUFAST OL 52**

Zum Abdichten der 117×52 mm Lüftungsrohre und Blinddeckel für BlauFast Flansche.

- Aus Synthesekautschuk hergestellt
- Betriebstemperatur: -20 bis +60 °C

Abmessungen, mm	H	W
BlauFast OL 52	58	123

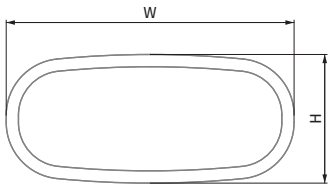

Produktname	Artikelnummer
BlauFast OL 52	8084423

mepokerkft.hu